Markeer-, codeer- en systeemoplossingen

Cosmetica, verzorgings- en huishoudmiddelen

VIDEOJET

Wij zijn ons bewust van de unieke uitdagingen waar u op uw productielijnen mee te maken heeft.

Van het beheren van vele verschillende verpakkingstypen tot het beheren van het merkimago. Videojet heeft codeeroplossingen om u te helpen keer op keer uw ideale code te krijgen, correct gepositioneerd en op ieder product.

Uw merken zijn belangrijk. Bescherm en versterk ze met Videojet.

Of het nu om grote of kleine codes gaat, Videojet heeft codeer- en markeeroplossingen die aan uw vele productiebehoeften kunnen voldoen. Door een groot aanbod aan codeertechnologieën, gespecialiseerde inkten en vloeistoffen, geavanceerde software en wereldwijd een toegewijd diensverleningsteam te bieden, kunnen wij u helpen om op praktisch ieder verpakkingstype en ondergrond te coderen.

Met Videojet als uw codeerpartner kunt u de flexibiliteit van uw productie verbeteren, kosten verminderen en uw bedrijfvoering vereenvoudigen.

Meer uptime

Door middel van ons uitgebreide assortiment technologieën en supplies zorgen wij voor optimale efficientie binnen uw productielijn door een optimale kwaliteit en duurzaamheid van de codering te bereiken.

Code Assurance

Onze innovatieve softwareoplossingen helpen u bij het verminderen van uw kosten en beschermen van uw merken. Met Code Assurance print u keer op keer de juiste code op de juiste plaats en op het juiste product Onze innovatieve oplossingen maken foutieve codes nagenoeg onmogelijk.

Ingebouwde productiviteit

Of u nu integreert in productielijnen voor vulling of verpakken, onze coderingoplossingen bieden u de gelegenheid om efficientie en productiviteit te maximaliseren en de totale Cost of Ownership te minimaliseren.

Gebruiksvriendelijkheid

De producten van Videojet zijn ontwikkeld om gebruiksgemak en extreme betrouwbaarheid te bieden. Hierdoor houdt u meer tijd over om u op de kernactiviteiten van uw bedrijf te concentreren en hoeft u minder tijd te besteden aan het beheren van onze technologie.

Innovatieve oplossingen voor elke stap binnen uw proces

Vulmachine, machine voor het plaatsen van doppen

Gemakkelijke integratie voor, tijdens of na het vullen is belangrijk voor het succes van uw codering en markering. De technologie van Videojet kan op verscheidene plaatsen in uw lijn geïntegreerd worden om de kwaliteit en flexibiliteit van uw codering te maximaliseren.

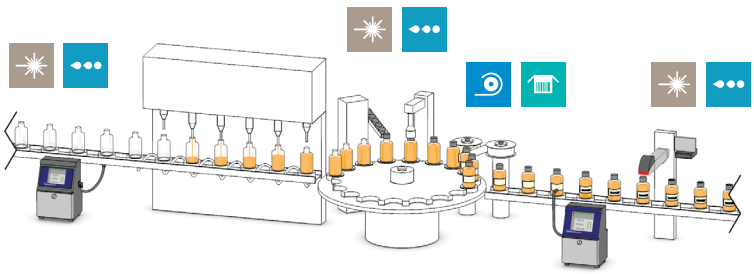

Doosverpakker

Er kunnen diverse technologieën geïntegreerd worden met machines voor kartonnen verpakking, zowel voor als na het verpakken. Uw optimale locatie voor de installatie zal afhangen van de afmetingsbeperkingen van zowel uw verpakkingsmachine als de codeertechnologie die u kiest.

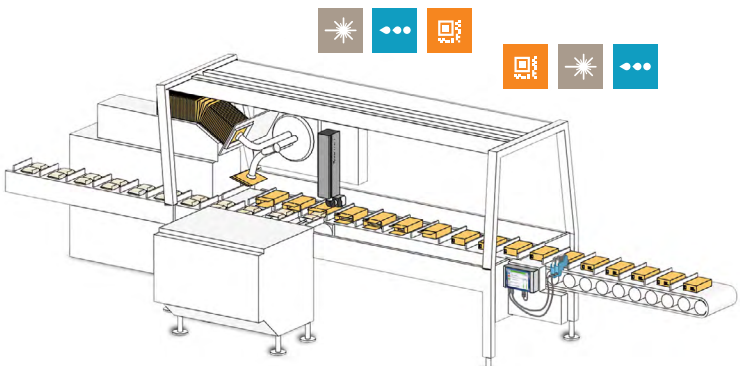

Doosverpakker

Printers kunnen het beste op uw transportband geïntegreerd worden nadat de verpakking verzegeld is. Het type en de hoeveelheid informatie die u op uw verpakking afdrukt bepaalt welke oplossing het beste bij uw bedrijfsvoering past.

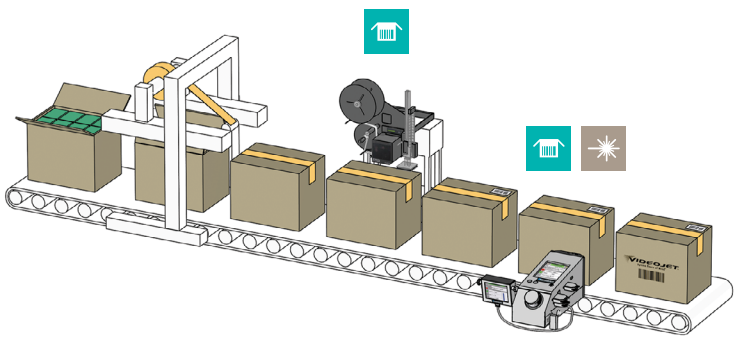

Codeertechnologieën voor uw specifieke type verpakking:

Printapplicatie	CIJ	TIJ	Laser	TTO	LPA	LCM
HDPE en PET flessen, potjes en verpakkingen	✔		✔	*	*	
Flexibel plastic en papier	✔	✔	✔	✔	*	
Glazen flessen en potjes	✔		✔	*	*	
Speciale verpakkingen	✔	✔	✔	*	*	
Metalen spuitbussen	✔		✔	*	*	
Gevouwen dozen	✔	✔	✔		*	
Doos		✔	✔		✔	✔

* Meestal gebruikt om op een etiket af te drukken voorafgaand aan de applicatie.

Diverse verpakkingstypen, zes technologieën, één naam - Videojet

Bijzondere oplossingen zorgen dat uw merk opvalt.

Producenten van cosmetica, verzorgings- en huishoudelijke producten over de hele wereld hebben een grote hoeveelheid verschillende verpakkingstypen om hun merken te vertegenwoordigen en van andere te onderscheiden. Videojet biedt u een brede range aan codeeroplossingen om de kwaliteit van uw product te waarborgen.

Continue Inkjet (CIJ)

Vloeistof-gebaseerd, contactloos printtechnologie t/m vijf tekstregels, voor lineair en 2D barcodes of grafieken. Er kunnen via verschillende systemen prints afgedrukt worden op een breed aantal verpakkingstypen inclusief stationaire verpakkingen.

Thermische Inkjet (TIJ)

Op inkt gebaseerd, contactloos afdrukken door middel van warmte en oppervlaktespanning om inkt op een verpakkingsoppervlak aan te brengen. Doorgaans gebruikt om 2D DataMatrixen en andere barcodes af te drukken.

Lasermarkeersystemen

Een straal van geconcentreerd infrarood licht dat bestuurd wordt d.m.v. een aantal nauwkeurig bestuurde kleine spiegeltjes. Doordat de hitte van de straal op het verpakkingsoppervlakte inwerkt wordt de toplaag verwijderd waardoor de onderlaag zichtbaar wordt en er tekens ontstaan.

Thermo Transfer Overprinten (TTO)

Een digitaal bestuurde afdrukkop smelt op nauwkeurige wijze inkt van een lint rechtstreeks op flexibel folie om hoge resolutie prints te leveren.

Label Printer Applicator (LPA)

Drukt etiketten van verschillende afmetingen en plaatst deze op verschillende soorten verpakkingstypen.

Grootkarakter printer (LCM) /dozenprinter

Inkt-gebaseerd, contactloze prints van gegevenstypen als alfanumerisch tekens, logo's en barcodes in grote afmetingen die hoofdzakelijk gebruikt worden voor verzendverpakkingen.

HDPE en PET flessen, potjes en verpakkingen

Uw ideale code

Wereldwijd zijn meer dan 80% van de flessen, potjes en verpakkingen voor persoonlijke verzorging en huishoudelijke middelen gemaakt van HDPE of PET[1].

Plastic verpakkingen omvatten gladde weekmakers die de flexibiliteit van plastic bevorderen, maar deze kunnen het coderen bemoeilijken. Contrast van de codes en hechting zijn belangrijke factoren om de juiste codeeroplossing te bepalen. Ook raden we aan om vooraf samples te laten maken

Onze deskundige verkoop- en serviceteams helpen u graag met uw keuze voor de juiste codeertechnologie en zorgen ervoor dat uw bedrijfsvoering effectief verloopt.

Direct naar sluiting, pakket, etiket

Continuous Inkjet (CIJ)

- Snel, contactloos drukwerk, zelfs op onregelmatige vormen
- Groot assortiment aan zowel donkere als lichtgekleurde inkten voor maximaal contrast
- Ideaal voor zowel rechtstreeks op plastic als drukwerk op een etiket
- Mobiele afdrukkop zorgt voor flexibiliteit en maakt plaatsing op bijna elke plek op de verpakking mogelijk, inclusief afsluitingen en holle onderkanten

Direct naar sluiting, pakket, etiket

Lasermarkeersystemen

- Creëert duidelijke en permanente codes die ideaal zijn voor wasmiddelen, schoonmaakmiddelen en producten die gebruikt worden in vochtige omgevingen
- Geen inkten of vloeistoffen vereist, waardoor uw ecologische voetafdruk verminderd wordt
- Ideaal om zowel rechtstreeks op plastic als op etiket af te drukken, vooral op voorbedrukte dozen

[1]*Euromonitor verpakkingsdatabank. Gebaseerd op schattingen van verpakkingssoorten in 2012.*

Flexibel plastic en papier

Meer prints, minder kosten

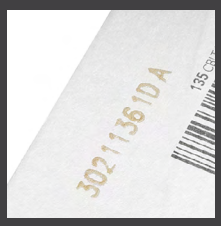

Veel codeertechnologieën zijn effectief op flexibel plastic en papieren verpakkingen. Alhoewel folies, zakjes, plastic omhulsels en zakken allemaal rendabele verpakkingsopties zijn, is het beheren van voorbedrukte folies voor verschillende geuren, kleuren en producten een uitdaging en daarbij ook nog eens erg kostbaar.

Videojet heeft een groot assortiment aan codeertechnologieën om u de mogelijkheid te geven om productinformatie, barcodes, bestanddelen, logo's en andere informa6tie af te drukken tijdens het verpakken van verschillende partijen, productielijn of individuele producten. Hierdoor kunt u problemen en kosten verminderen terwijl de flexibiliteit van uw productie verbetert.

Direct naar verpakking

Thermo Transfer Overprint (TTO)

- Ideaal voor code op plastic folie voorafgaand aan vulmachine
- Scherpe barcodes en logo's voor heldere klantcommunicatie
- Perfect voor het toevoegen van kleurnummers, logo's, namen of barcodes op plastic verpakking

Direct naar verpakking

Direct naar verpakking

Thermo inkjet (TIJ)

- Gemakkelijk te gebruiken en onderhouden vanwege het innovatieve systeem dat knoeien met inkt voorkomt
- Drukt heldere barcodes, logo's en andere gegevens af
- Ideaal voor toepassingen gebaseerd op karton, zoals de achterkant van blisterverpakkingen

Direct naar verpakking

Lasermarkeersystemen

- Een chemische reactie op bepaalde soorten folie leidt tot een kleurverandering met duidelijke, heldere codes
- Beperkt aanbod vereist
- Ideaal voor papier en sommige plastic materialen

Direct naar verpakking

Continuous Inkjet (CIJ)

- Gespecialiseerde inkten voor optimale hechting en duurzaamheid van de code
- Naadloze integratie in flow-wrapper, verticale sluitmachine, vul- en verzegelmachines en andere machines
- Codes op de meeste flexibele papieren en plastic verpakkingstypen

Glazen flessen en potjes

Bescherm en ontwikkel uw merk

Het veilig stellen van de reputatie van uw onderneming en uw producten is niet gemakkelijk. Diefstal en vervalsing zorgen dat winst vermindert, het merkimago aantast en risico's op het gebied van veiligheid ontstaan.

Onze geavanceerde codeertechnologieën en ondersteunende softwareoplossingen kunnen u echter de controle in uw supply chain bieden die u nodig heeft om deze bedreigingen te voorkomen. Het gebruik van een lasermarkeersysteem om een permanente code op uw verpakking aan te brengen of een geïntegreerde softwareoplossing kunnen eenvoudige oplossingen zijn.

Direct naar glas of afsluiting

Direct naar etiket

Direct naar etiket en verpakking

Continuous Inkjet (CIJ)

- Afdrukformaten verkrijgbaar met compacte 50 micro-straalbuisjes voor uw kleine, hard te coderen materialen
- Hoog contrast tekst is ideaal voor het aanpassen van flessen met kleurnummers of namen
- Het veelzijdige ontwerp kan gemakkelijk voor verschillende pakketafmetingen en vormen aangepast worden
- UV inkten bieden de mogelijkheid voor geheime codeeroplossingen

Direct naar etiket en verpakking

Lasermarkeersystemen

- Heldere codes, logo's en tekst geëtste in glasverpakking verzekeren duurzaamheid en merkbescherming
- Verwijdering van bovenste laag verf op gedecoreerde flessen geeft een hoog contrast
- Mogelijk om aan de binnenkant van pakket te coderen om gesjoemel te voorkomen

Direct naar etiket

Thermo Transfer Overprint (TTO)

- Afdrukken op etiket voor plaatsing op glas
- Technologie bespaart lint waardoor het gebruik van supplies verminderd wordt
- De kwaliteit van het direct afdrukken is meestal gelijk aan voorbedrukte verpakkingen

Speciale verpakkingen

Op vrijwel iedere toepassing een code aanbrengen

Vanwege hun vorm, gebruik en toediening, worden verzorgings- en huishoudelijke producten zoals cosmetica, huid- en lipverzorging, deodorants en zelfs luchtverfrissers verpakt in veel verschillende gespecialiseerde verpakkingen. Sterker nog, het ontwerp van uw product onderscheidt uw product en kan van doorslaggevend belang zijn voor uw succes.

Zorg ervoor dat uw code niet afleidt van uw verpakkingsontwerp en kies de optimale codeertechnologie voor uw specifieke verpakking.

Met het brede scala aan verschillende codeertechnologieën van Videojet kunt u unieke en rendabele verpakkingen creëren voor uw producten.

Direct naar etiket

Direct naar verpakking

Direct naar etiket en verpakking

Lasermarkeersystemen

- Mobiele CO_2 en fiberlaser markeersystemen kunnen eenvoudig worden aangepast voor verpakkingen van verschillende groottes
- Nauwkeurige technologie en grote markeringsvelden leveren uitstekende codekwaliteit

Direct op etiket

Label Printer Applicator (LPA)

- Modulair, robuust ontwerp, waardoor maximale veelzijdigheid verzekerd is
- In staat om grote hoeveelheden te verwerken met bijzonder nauwkeurige beheersing en uitzonderlijke snelheid
- Kan gemakkelijk in bestaande lijnsystemen geïntegreerd worden

Direct naar etiket

Thermo Transfer Overprint (TTO)

- Voor donkere verpakking wanneer een contrastrijke code vereist is
- Afdrukken op etiket voor toepassing
- Vele verschillende lintkleuren beschikbaar

Direct naar etiket en verpakking

Continuous Inkjet (CIJ)

- Veelzijdige codeeroplossingen voor bijna alle verpakkingsmaterialen, afmetingen of kleuren
- Gemakkelijke te gebruiken met interactieve touchscreen
- Slim Cartridge™ vloeibaar systeem elimineert vrijwel alle afval, knoeierij en fouten

Metalen spuitbussen

Zorg ervoor dat uw lijn soepel verloopt

Over de hele wereld worden metalen spuitblikken gebruikt om allerlei cosmetische, verzorgings- en huishoudsproducten te verspreiden zoals glans- en reinigingsmiddelen, insecticiden, luchtverfrissers, \deodorants, haarspray en scheerzeep.

Coderen op deze spuitflessen vormt vaak een uitdaging vanwege de metalen aflaklaag en de ronde ontwerpen. Videojet biedt codeeroplossingen voor deze moeilijke toepassingen en kan u helpen ervoor te zorgen dat uw lijn efficiënt en constant verloopt.

Direct naar sluiting en verpakking

Continuous Inkjet (CIJ)

- In staat om aan de onderkant van een blik af te drukken, zelfs met grote rondingen
- Gepatenteerde CleanFlow™ technologie combineert een speciaal ontworpen afdrukkop en een automatische schoonmaakfunctie om build-up te verminderen en de afdrukkop schoon te houden
- Het modulaire ontwerp zorgt voor langere productie-uren tussen geplande onderhoudsbeurten

Direct naar sluiting en verpakking

Lasermarkeersystemen

- Groot assortiment aan laserlenzen, mogelijkheden en technologietypen zorgen ervoor dat u op de meeste metaalsoorten en rondingen kunt afdrukken
- Ideaal om zowel direct in het metaal te graveren als om een beschilderd of geëtiketteerd oppervlakte te verwijderen

Direct naar afsluiting

Direct naar verpakking

Gevouwen dozen

Standaardiseer en bespaar door de toegevoegde waarde die codering kan genereren

Codeeroplossingen van Videojet kunnen meer doen dan slechts een partij-, serie- of datumcode aan uw pakket toevoegen: Zij kunnen uw bedrijfproces vereenvoudigen en uw productiekosten helpen verminderen.

Coderen tijdens het productieproces betekent dat u uw verpakking kunt aanpassen op product- of partijniveau. Met de digitale codeertechnologieën van Videojet kunt u gemakkelijk kleurnamen of -nummers, bestanddelen, barcodes of afbeeldingen op uw productlijn toevoegen aan uw verpakking.

Snellere omschakelingen en flexibelere productie wordt mogelijk gemaakt met behulp van codeersystemen voor inline verpakkingsaanpassingen. Hiermee kunnen standaard kartonnen verpakkingen worden gebruikt in een lijn of fabriek, waardoor u minder voorbedrukte verpakkingen gebruikt.

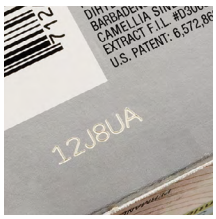

Direct naar verpakking

Direct naar verpakking

Lasermarkeersystemen

- Eenvoudige en schone methode van markeertekst, barcodes of beelden terwijl praktisch geen verbruiksartikelen gebruikt worden
- Een CO_2 laser zal de bovenste laag van de voorbedrukte inkt verwijderen om de laag daaronder bloot te leggen, hetgeen hoge kwaliteit en helder contrast levert

Direct naar verpakking

Continuous Inkjet (CIJ)

- Codes hechten aan praktisch alle gebruikelijke kartonnen materialen inclusief die met vochtige lagen en vernissen
- Betrouwbare en rendabele coderingsmethode
- Gekleurde en gepigmenteerde inkten verkrijgbaar voor donkere dozen om hoog contrast te creëren
- Onzichtbare UV en IR inkten kunnen codes in het ontwerp van de verpakking verbergen

Direct naar verpakking

Thermisch Inkt Jet (TIJ)

- Hoge kwaliteit, hoge resolutie afdruk, zelfs na lange pauzes tussen afdrukken
- Gemakkelijk te integreren in verpakkingslijn om aan de bovenkant of lateraal te printen

Coderen van omdozen

Beheers uw leveringsketen

Leesbare en nauwkeurige informatie op uw verpakkingen is van vitaal belang voor effectief management van de leveringsketen. Videojet heeft diverse mogelijkheden om u te helpen bij de juiste en nauwkeurige traceerbaarheidscodes, hetgeen varieert van hoge resolutie drukwerk direct op de doos tot automatische etiketapplicaties.

Direct naar behuizing

Direct naar etiket

Direct op de doos

Grootkaraker Inkjet (LCM)

- Hoge resolutie drukwerk zoals barcodes, logo's en andere informatie
- Rendabele en betrouwbare oplossingen
- Elimineert het ongemak en de bijkomende kosten die bij etiketten en gespecialiseerde voorbedrukte verpakkingen horen
- Lagere resolutie valvejet optie is ideaal voor grote tekst

Direct op de doos

Thermisch Inkt Jet (TIJ)

- Ontworpen om de GS1DataMatrix standaarden te ondersteunen
- Levert optimaal tijdsmanagement in combinatie met lange decap en korte droogtijden

Direct naar behuizing

Lasermarkeersystemen

- Permanente, duurzame markeringen en codes
- Kan over een groot oppervlakte afdrukken met een breed assortiment aan lenzen
- Snelle markeersnelheden

Direct naar etiket

Label Printer Applicator (LPA)

- Hoge resolutie codering d.m.v. thermische overdracht rechtstreeks op etiketten
- Automatische applicatie biedt grotere snelheid, nauwkeurigheid en voorkomt meer fouten in vergelijking met handmatige etikettering
- Gemakkelijk te gebruiken ontwerp

Service, supplies en accessoires

Maatwerkoplossingen voor uw specifieke toepassing

Iedere toepassing van codering is verschillend. Wij bieden u één van de meest uitgebreide selecties aan dienstverlening, producten en onderdelen aan, om een oplossing voor iedere unieke toepassing te kunnen bieden.

Met het breedste portfolio van CIJ inkten en een toonaangevend team van scheikundigen gespecialiseerd in inkttoepassingen, investeert Videojet al meer dan 40 jaar in het ontwikkelen van speciale formules die specifiek zijn voor uw persoonlijke verzorging en/of huishoudelijke toepassingen.

Wij werken rechtstreeks met belangrijke OEM's en hebben een breed assortiment klantspecifieke onderdelen voor alle printtechnologieën zodat onze printers naadloos in uw productielijn geïntegreerd kunnen worden.

Speciaal ontwikkelde inkten en vloeistoffen

- Videojet produceert meer dan 640 unieke vloeistoffen, die speciaal ontwikkeld zijn voor specifieke toepassingen. Geen enkele andere fabrikant van codeer- en markeerapparatuur heeft zo'n uitgebreid assortiment inketen als Videojet. Wij zijn er dan ook van overtuigd dat Videojet de beste passende oplossing uit de markt kunnen bieden
- Zowel donkere als gepigmenteerde inkten kunnen op bijna all verpakkingskleuren voor contrast zorgen
- Op bestelling gemaakte onderdelen voor bijna alle toepassingen

Merkbescherming en Code Assurance-software

- Gespecialiseerde software werkt met codeerapparatuur om u te helpen met vervalsing en diefstal in uw leveringsketen om te gaan
- Automatische creatie van berichten en opdrachtselectie zorgen voor het proactief voorkomen van codefouten d.m.v. Code Assurance-software

Dienstverlening

Videojet biedt wereldwijd dienstverlening en ondersteuning aan meer dan 800 verkoopkantoren voor directe dienstverlening, technische ondersteuning in 24 landen en fabriek-gecertificeerde ondersteuning van de distributeur in nog 100 meer landen.

- Installatie ter plaatse, uitbesteding en operationele ondersteuning
- 24 X 7 helpdesk / technische ondersteuning in 24 landen
- Wereldwijde gemiddelde reactietijd ter plaatse van minder dan 24 uur op ieder moment van de dag

Dienstverlening kan op uw specifieke behoeften aangepast worden, van onderhoudstraining of materiële dienstverlening tot gespecialiseerde dienstverleningscontracten, onderdeelvervanging en preventief onderhoud.

Een partner waar u op kunt vertrouwen

Videojet – nauwkeurig, betrouwbaar en rendabel coderen

Continuous Inkjet (CIJ)

CIJ is het meest veelzijdig van alle variabele technologieën, en kan voor bijna alle pakkettypen en vormen gebruikt worden. Videojet levert een uitgebreid assortiment inktkleuren wat het printen op bijna elke kleur ondergrond mogelijk maakt.

Voorstel oplossing:

Videojet 1880-serie printers combineren geavanceerde functies met uitgebreide netwerkmogelijkheden voor een toekomst die gedreven wordt door data. Deze codeeroplossing levert optimale kwaliteit en betrouwbaarheid en print scherpe, duidelijke codes die voldoen aan de behoefte voor 2D-, QR- en track & trace-codering, met een onderhoudsarm ontwerp.

Lasermarkering systemen

Lasermarkeersystemen leveren permanente codes waardoor ze perfect zijn voor het beschermen van uw merk en het voorkomen van vervalsing. U heeft bij lasers geen aanvullende producten als inkt en solvent nodig en het vermindert daardoor ook uw ecologische voetprint.

Voorstel oplossing:

Onze 10 en 30 watt CO_2 lasermarkeersystemen zijn veelzijdig en gemakkelijk te gebruiken. Met de nauwkeurige lasertechnologie en grote markeervelden heeft u uitstekende markeerkwaliteit op karton, dozen, plastic, glas en andere verpakkingstypen.

Thermische Inkjet (TIJ)

Deze technologie is ideaal indien u tekst in hoge resolutie en barcodes op kartonnen en blisterverpakkingen afdrukt en zorgt ervoor dat zelfs complexe en gedetailleerde codes duidelijk leesbaar zijn voor uw partners en consumenten.

Voorstel oplossing:

Onze Videojet codeermachines leveren hoge resolutie en kunnen daardoor ook barcodes op uw verpakking printen. Het compacte ontwerp kan gemakkelijk in uw productieproces geïntegreerd worden, en de flexibele communicatie en menu-gestuurde interfaces zorgen ervoor dat deze gemakkelijk te configureren en te gebruiken zijn.

Thermo Transfer Overprinten (TTO)

Deze technologie biedt u codes van grote kwaliteit waardoor deze perfect is voor codes op etiktten, plastic hoezen of flexibele verpakkingen. Deze printer kan diverse codes printen: van logo's, datum, tijd en bestanddelen tot kleurnummers, logo's en barcodes in heldere kleuren.

Voorstel oplossing:

Onze DataFlex® Thermo Transfer Overprinter combineert hoge resolutie prints en technologie voor zeer leesbare codes en minimale verspilling van lint. Het gebruiksvriendelijke touchscreen maakt van het wijzigen van producten een simpele en efficiënte bezigheid.

Grootkaraker Inkjet (LCM)

Maakt voorbedrukte kartons en etiketten onnodig door informatie rechtstreeks op de dozen te printen. Hierdoor bespaart u tijd, kunt u kosten elimineren en productievertraging die veroorzaakt wordt door etiketten te verminderen.

Voorstel oplossing:

Onze 2380 inkjetprinter voor grote karakters is ideaal voor coderingen met hoge resolutie zoals voor het afdrukken van alfanumerieke tekst, logo's, afbeeldingen en barcodes. Door ons gepatenteerde micropurge-proces wordt de printkop automatisch gereinigd en onderhouden, waardoor uw barcodes goed gescand kunnen worden en uw tekst duidelijk en leesbaar is.

Label Print Applicator (LPA)

Wanneer uw klanten etiketten vereisen of wanneer u donkere, gegolfde verpakkingen gebruikt dan brengt een LPA automatisch etiketten aan op deze verpakkingen.

Voorstel oplossing:

De Videojet 9550-Labelprinter Applicator is ontworpen om eenvoudig te gebruiken, waardoor hij uitermate geschikt is voor talloze toepassingen.

‘Peace of mind’ als de standaard

Videojet Technologies is wereldwijd marktleider op het gebied van productidentificatie en levert verschillende technologieën zoals inline printen, coderen en markeren van producten, toepassingspecifieke vloeistoffen en product LifeCycle Advantage™.

Ons doel is om met producenten van verpakte consumentengoederen en farmaceutische en industriële goederen samen te werken die hun productiviteit willen vergroten, hun merken willen beschermen en uitbreiden en de trends en regelgeving vanuit de branche voor willen blijven. Dankzij onze experts en onze vooruitstrevende positie op het gebied van continuous inkjet (CIJ), thermo inkjet (TIJ), lasermarkeren, Thermo Transfer Overprinten (TTO), dooscoderen en -etikettering en printen op brede verpakkingen, heeft Videojet wereldwijd al meer dan 400.000 printers geïnstalleerd.

Onze klanten vertrouwen erop dat Videojet-printers dagelijks meer dan tien miljard producten bedrukken. Direct Operations biedt ondersteuning aan klanten voor verkoop, toepassing, service en training met wereldwijd meer dan 4.000 teamleden in 26 landen. Daarnaast bestaat het distributienetwerk van Videojet uit meer dan 400 distributeurs en OEM's in 135 landen.

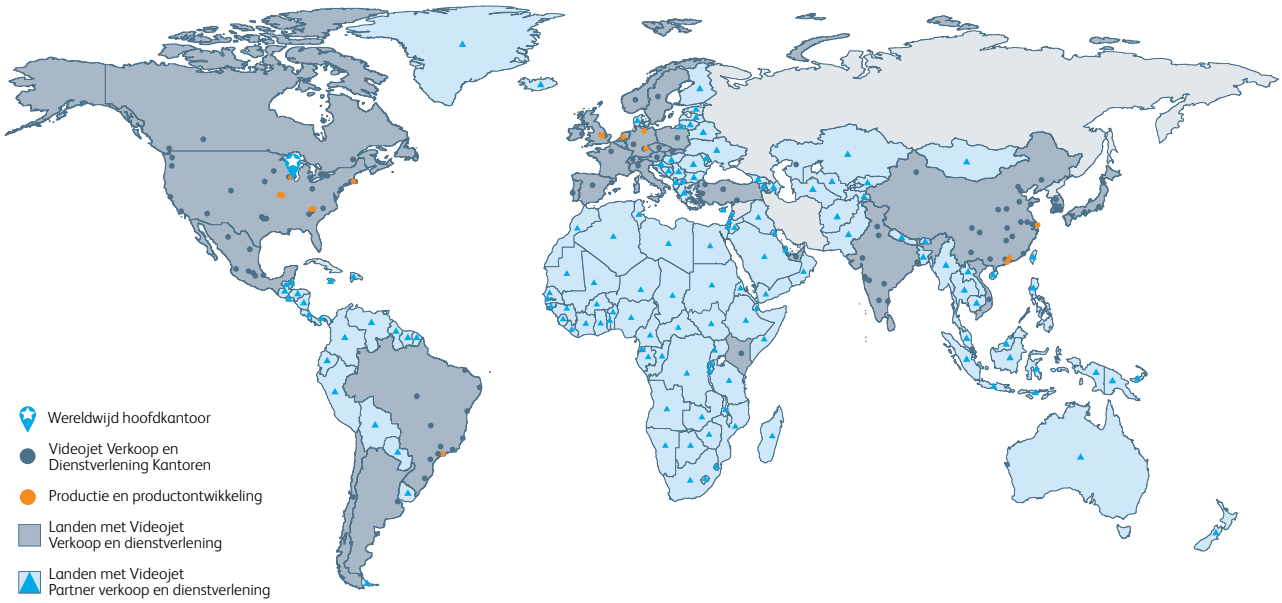

Bel naar **0345-636 522**
E-mail **info.nl@videojet.com**
of bezoek onze website **www.videojet.nl**

Videojet Technologies B.V.
Gildenstraat 33
4143 HS Leerdam
Nederland

© 2024 Videojet Technologies B.V.. — Alle rechten voorbehouden.

Het beleid van Videojet Technologies B.V. is gebaseerd op voortdurende productverbetering. Wij behouden ons het recht voor om tussentijdse aanpassingen en specificatiewijzigingen door te voeren zonder bekendmaking.

Artikelnr. SL000571
br-cosmetics-personal-and-home-care-nl-0724